B

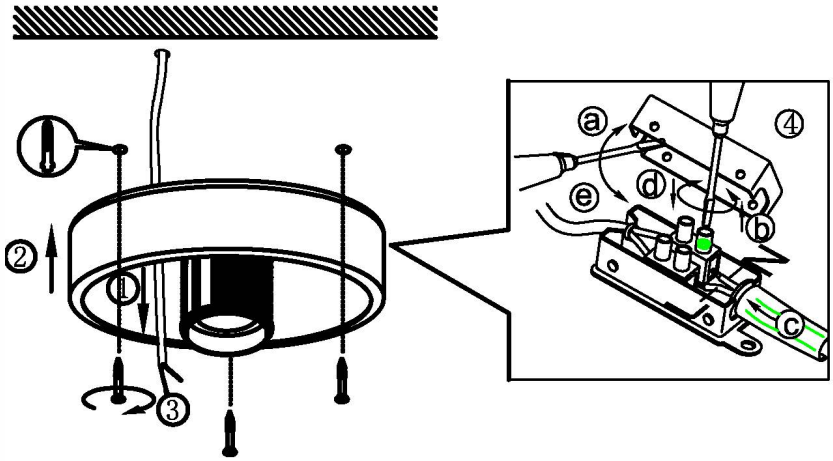

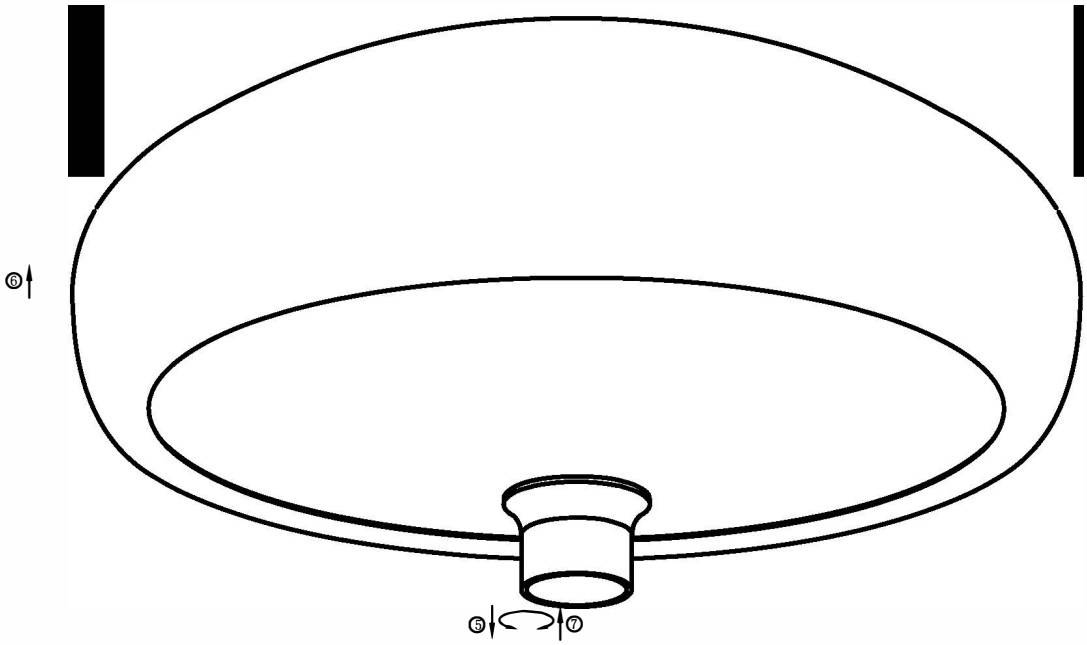

BLA94547