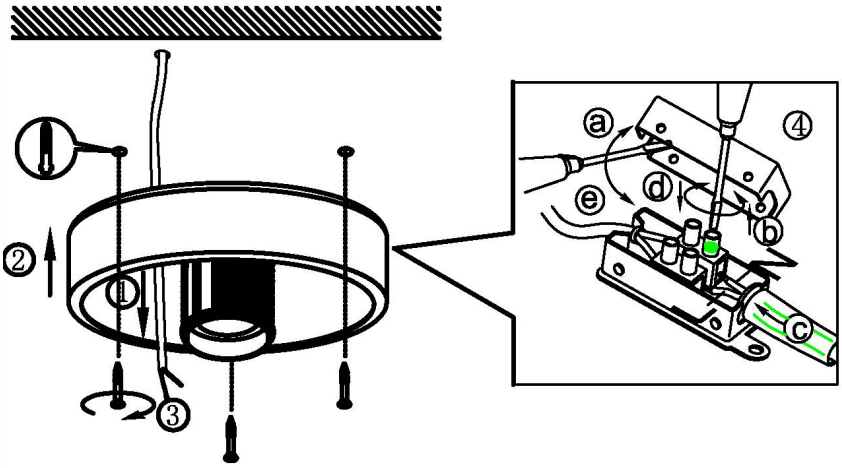

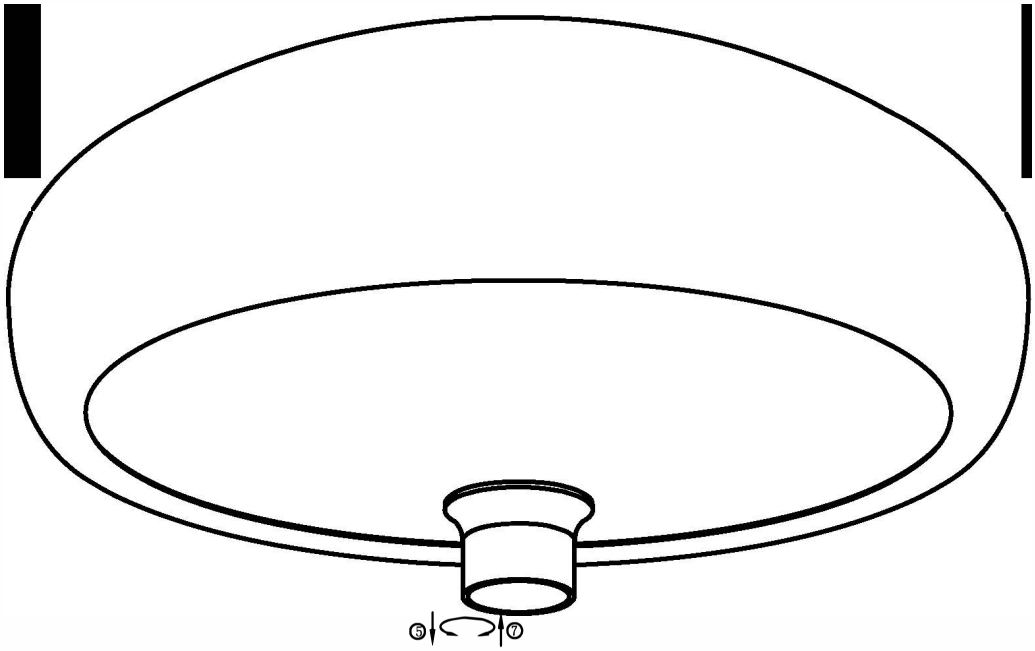

BLA94547